第37回京都府民総合体育大会試合結果

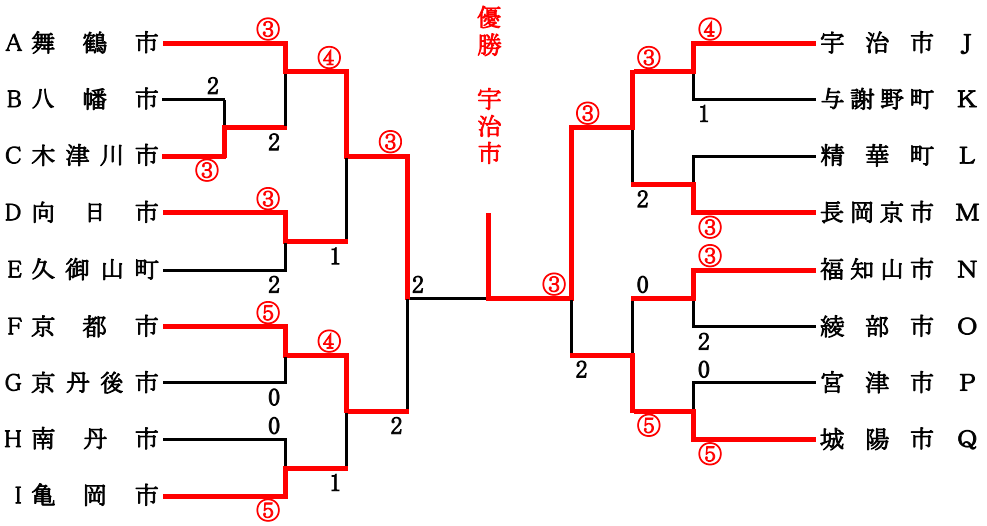

順位

1 宇治市
2 舞鶴市
3 城陽市
4 京都市
5 向日市
6 長岡京市
7 福知山市
8 亀岡市
9 久御山町
10 精華町
11 八幡市
12 綾部市
13 京丹後市　丹波リーグ2勝
14 木津川市　丹波リーグ1勝
15 南丹市　勝ちなし
16 与謝野町　勝ちなし
17 宮津市　勝ちなし
18 ~~京田辺市~~

3回戦以降敗者トーナメント5～8位決定戦

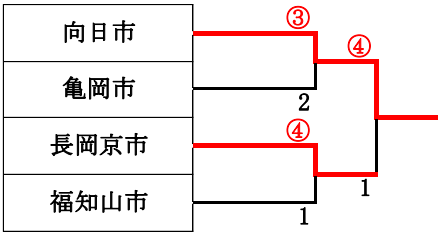

3・4位決定戦

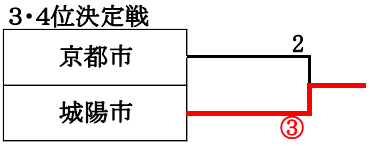

7・8位決定戦

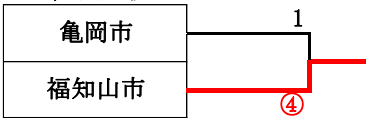

1・2回戦敗者トーナメント（組合せは抽選）

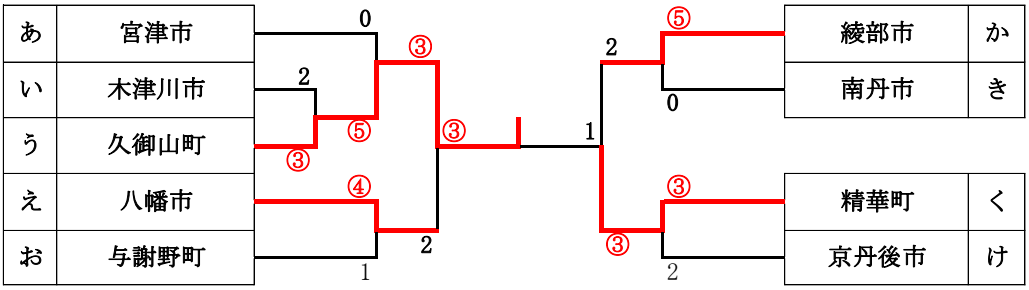
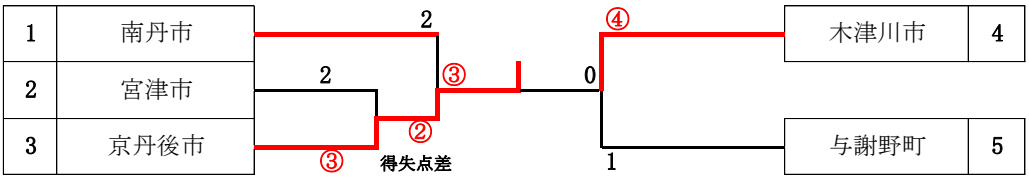
丹波戦　（組合せは抽選）